COMPITINO DI TEORIA DEI CIRCUITI 28-11-2023 (turno II)			A
COGNOME E NOME			
MATRICOLA		POSTO	

DOMANDA

- **È richiesto di esporre in modo completo l'argomento relativamente ai punti indicati.**

Enunciato del Teorema di Norton per una rete lineare di bipoli a regime stazionario

- Enunciato del teorema: disegnare la rete e lo schema equivalente, riportando l'indicazione dei riferimenti adottati; specificare il significato dei parametri dello schema equivalente (si precisa che per la conduttanza equivalente ci sono due modalità per descriverla).
- Con riferimento allo schema equivalente, scrivere l'espressione della relazione tensione-corrente (associata ai riferimenti indicati) e disegnare la corrispondente caratteristica statica esterna.

ESERCIZIO DI REGIME STAZIONARIO

Testo

La rete mostrata in figura è a regime stazionario. Sono noti i valori delle resistenze dei resistori ideali e le grandezze impresse dai generatori ideali di tensione e di corrente.

1) Della rete a sinistra della porta AB (racchiusa nel riquadro tratteggiato), determinare:

-) il valore della resistenza equivalente alla porta AB (R_{ABeq_sx});

-) il valore della tensione a vuoto alla porta AB con segno + della tensione in A (V_{AB0_sx}).

2) Si considera la rete mostrata in figura nel suo complesso. Si prende il nodo B come nodo di massa. Determinare:

-) il valore del potenziale del nodo A (V_A) e il valore del potenziale del nodo C (V_C).

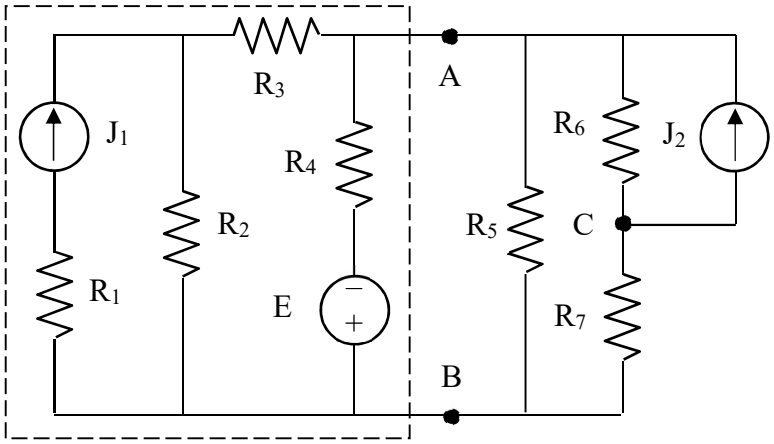

Dati

$R_1 = 6\ \Omega$	$R_2 = 4\ \Omega$
$R_3 = 12\ \Omega$	$R_4 = 16\ \Omega$
$R_5 = 4\ \Omega$	$R_6 = 6\ \Omega$
$R_7 = 2\ \Omega$	
$E = 200$ V	
$J_1 = 6$ A	$J_2 = 12$ A

Risultati:	$R_{ABeq_sx} = 8\ \Omega$	$V_{AB0_sx} = -88$ V	$V_A = -4$ V	$V_C = -19$ V

VALUTAZIONE PRIMO COMPITINO

ESERCIZIO (max 8 punti)		DOMANDA (max 8 punti)		VALUTAZIONE COMPLESSIVA (max 16 punti)	